Přehled čelních lišt pro el. otvírače effeff ProFix®2
Základní čelní lišty ProFix®2

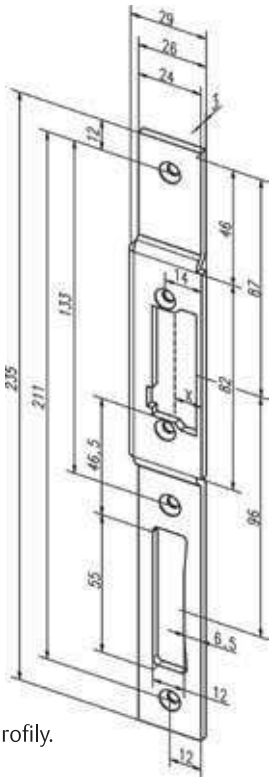

Vhodný pro plastové/hliníkové profily.

Objednací čísla

Výrobek	Objednací číslo
Čelní plech -26B35-04/nerez/L	na dotaz
Čelní plech -26B35-05/nerez/P	na dotaz

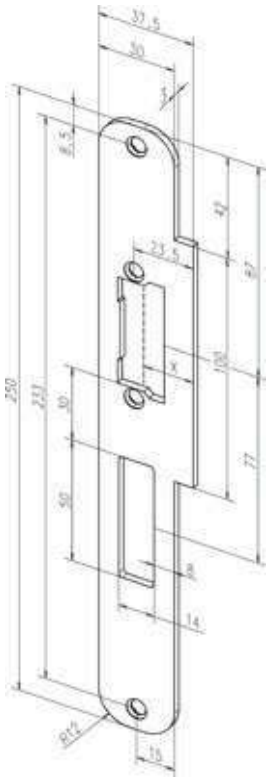

Vhodný pro dřevěné dveře.

Objednací číslo

Výrobek	Objednací číslo
Čelní plech -24C35-01/nerez	EL002142

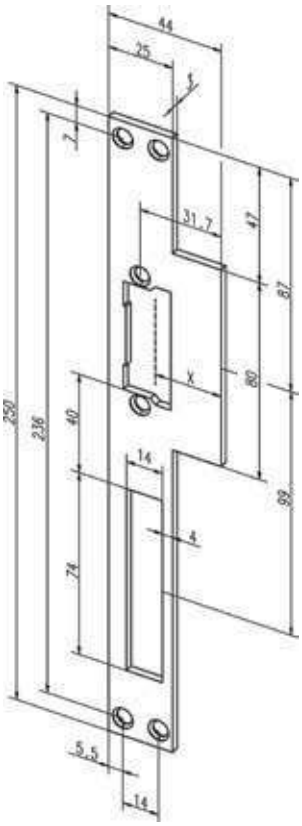

Objednací číslo

Výrobek	Objednací číslo
Čelní plech -26B35-04/nerez/L	na dotaz
Čelní plech -26B35-05/nerez/P	na dotaz

Kompletní přehled montážních lišt effeff získáte po načtení QR kódu.

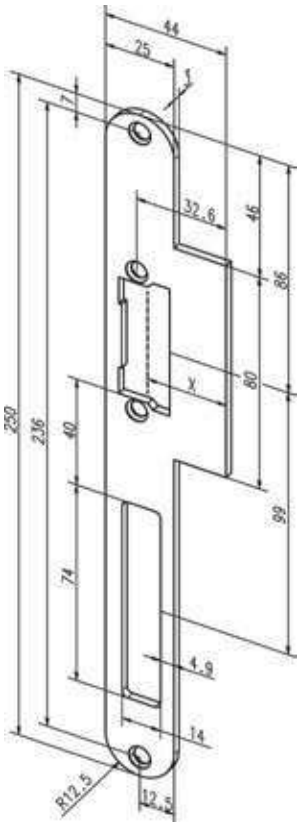

Vhodný pro dřevěné dveře.

Objednací číslo

Výrobek	Objednací číslo
Čelní plech -24C35-01/nerez	EL002142